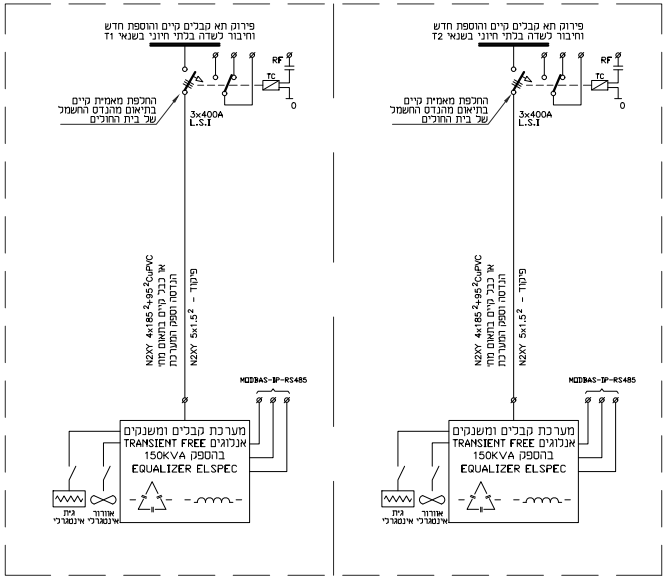
פירוק תא קבלים קיים והוספת חדש
וחיבור לשדה בלתי חיוני בשנאי T1
RF
TC
0
החלפת מאמית קיים
בתיאום מהנדס החשמל
של בית החולים
3x400A
L.S.I
N2XY 4x185^2+95^{2}CuPVC
או כבל קיים בתאום מהנדסה וספק המערכת
N2XY 5x1.5^2 - פיקוד
MODBAS-IP-RS485
מערכת קבלים ומשנקים
אנלוגים TRANSIENT FREE
150KVA בהספק
EQUALIZER ELSPEC
גית אינטגרלי
אוורור אינטגרלי
פירוק תא קבלים קיים והוספת חדש
וחיבור לשדה בלתי חיוני בשנאי T2
RF
TC
0
החלפת מאמית קיים
בתיאום מהנדס החשמל
של בית החולים
3x400A
L.S.I
N2XY 4x185^2+95^{2}CuPVC
או כבל קיים בתאום מהנדסה וספק המערכת
N2XY 5x1.5^2 - פיקוד
MODBAS-IP-RS485
מערכת קבלים ומשנקים
אנלוגים TRANSIENT FREE
150KVA בהספק
EQUALIZER ELSPEC
גית אינטגרלי
אוורור אינטגרלי

עבודות חשמל בחדר חשמל ראשי

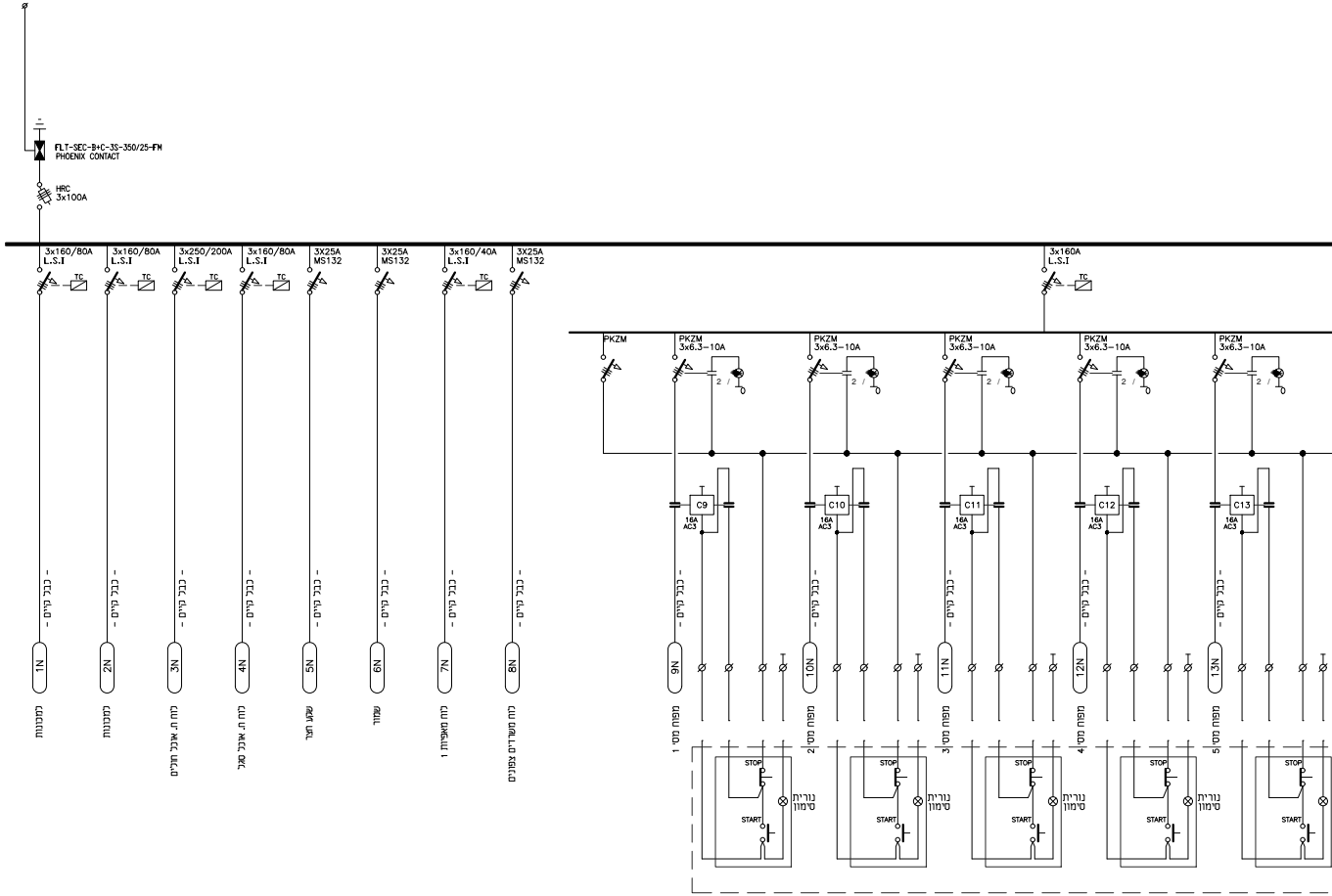
FLT-SEC-B+C-3S-350/25-FM
PHOENIX CONTACT
HRC
3x100A
3x160/80A L.S.I
3x160/80A L.S.I
3x250/200A L.S.I
3x160/80A L.S.I
3X25A MS132
3X25A MS132
3x160/40A L.S.I
3X25A MS132
3x160A L.S.I
TC
- כבל קיים -
1N
2N
3N
4N
5N
6N
7N
8N
למכונות
למכונות
לוח ת. אבכ חולים
לוח ת. אבכ סגל
שער חצר
שמור
לוח מאפיות 1
לוח משרדים צפונים
PKZM
PKZM 3x6.3-10A
C9
C10
C11
C12
C13
16A AC3
9N
10N
11N
12N
13N
מפוח מס' 1
מפוח מס' 2
מפוח מס' 3
מפוח מס' 4
מפוח מס' 5
STOP
START
נורית סימון

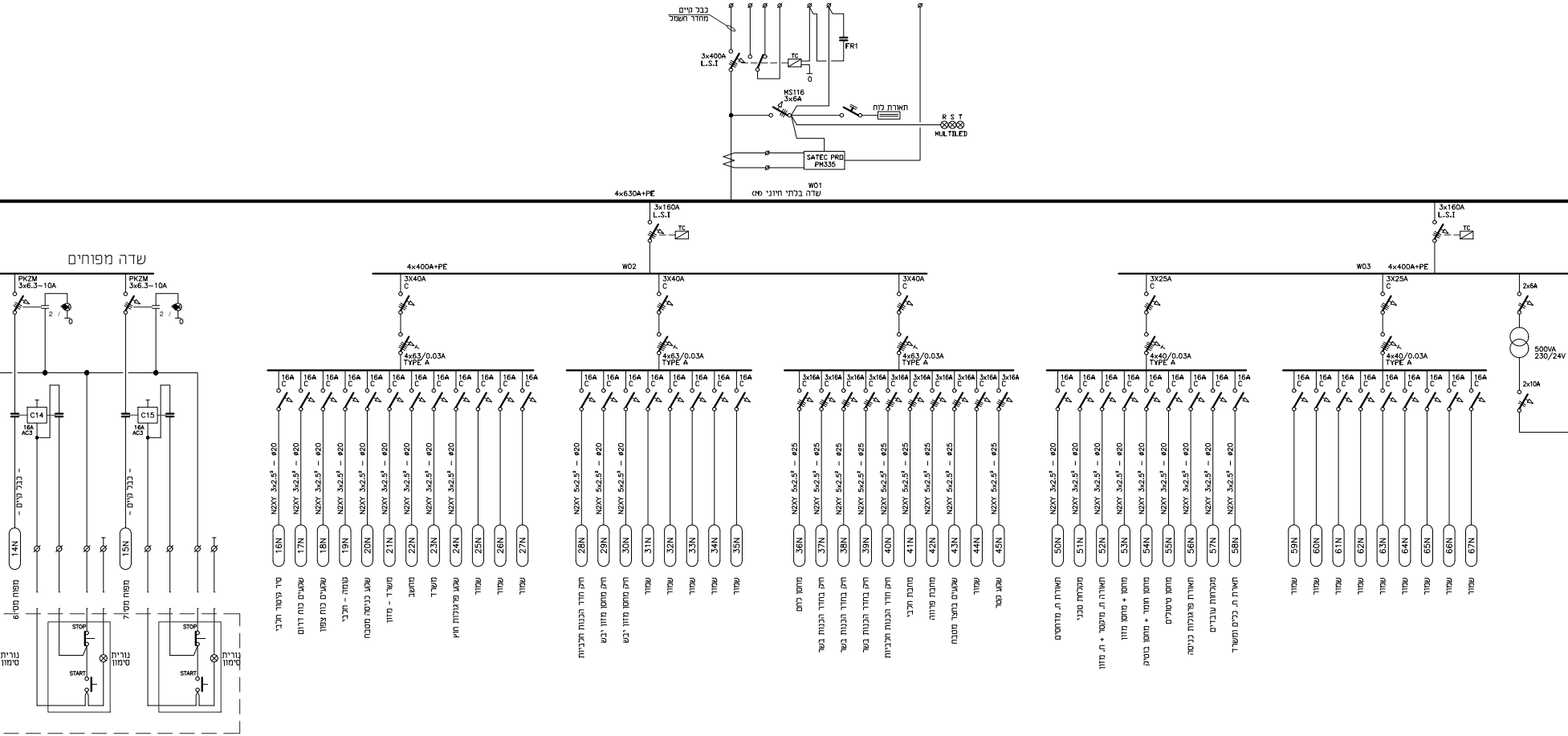
כבל קיים
מחדר חשמל
3x400A
L.S.I
TC
0
FR1
MS116
3x6A
תאורת לוח
R S T
MULTILED
SATEC PRO
PM335
W01
שדה בלתי חיוני (N)
4x630A+PE
3x160A
L.S.I
TC
W02
4x400A+PE
3X40A
C
4x63/0.03A
TYPE A
16A
C
3x16A
C
N2XY 3x2.5² – ø20
N2XY 5x2.5² – ø20
N2XY 5x2.5² – ø25
W03
4x400A+PE
3X25A
C
4x40/0.03A
TYPE A
2x6A
500VA
230/24V
2x10A
שדה מפוחים
PKZM
3x6.3–10A
2
0
C14
C15
16A
AC3
- כבל קיים -
14N
15N
מפוח מס' 6
מפוח מס' 7
STOP
START
נורית סימון
16N סיר קיטור חלבי
17N שקעים כוח דרום
18N שקעים כוח צפון
19N נומה - חלבי
20N שקע כניסה מטבח
21N משרד - מזון
22N מחשב
23N משרד
24N שקע פרגולות חוץ
25N שמור
26N שמור
27N שמור
28N חיק חדר הכנות חלביות
29N חיק מחסן מזון יבש
30N חיק מחסן מזון יבש
31N שמור
32N שמור
33N שמור
34N שמור
35N שמור
36N מחסן לחם
37N חיק בחדר הכנות בשר
38N חיק בחדר הכנות בשר
39N חיק בחדר הכנות בשר
40N חיק חדר הכנות חלביות
41N מחבת חלבי
42N מחבת פרווה
43N שקעים בחצר מטבח
44N שמור
45N שקע קטר
50N תאורת ח. מדחסים
51N מקלחת טכני
52N תאורה ח. מיקסר + ח. מזון
53N מחסן + מחסן מזון
54N מחסן חומר + מחסן בטניה
55N מחסן טיטולים
56N תאורת פרגולות כניסה
57N מקלחות עובדים
58N תארת ח. כלים ומשרד
59N שמור
60N שמור
61N שמור
62N שמור
63N שמור
64N שמור
65N שמור
66N שמור
67N שמור

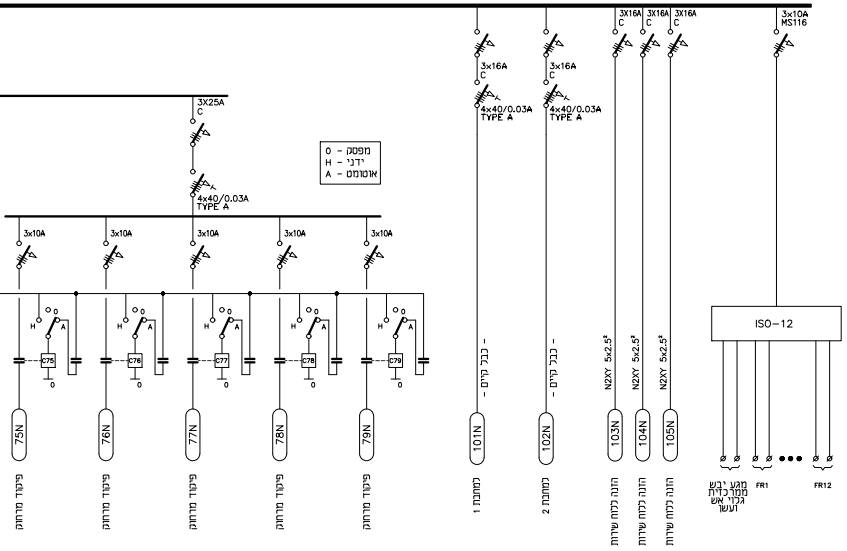
3X25A
4x40/0.03A
TYPE A
3x10A
3x10A
3x10A
3x10A
3x10A
H
A
0
C75
C76
C77
C78
C79
0 - מפסק
H - ידני
A - אוטומט
75N
76N
77N
78N
79N
פיקוד מרחוק
פיקוד מרחוק
פיקוד מרחוק
פיקוד מרחוק
פיקוד מרחוק
3x16A
C
4x40/0.03A
TYPE A
3x16A
C
4x40/0.03A
TYPE A
3X16A
C
3X16A
C
3X16A
C
3x10A
MS116
- כבל קיים -
- כבל קיים -
N2XY 5x2.5²
N2XY 5x2.5²
N2XY 5x2.5²
101N
102N
103N
104N
105N
למחבת 1
למחבת 2
הזנה לכוח שירות
הזנה לכוח שירות
הזנה לכוח שירות
ISO-12
מגע יבש ממרכזית גלוי אש ועשן
FR1
FR12

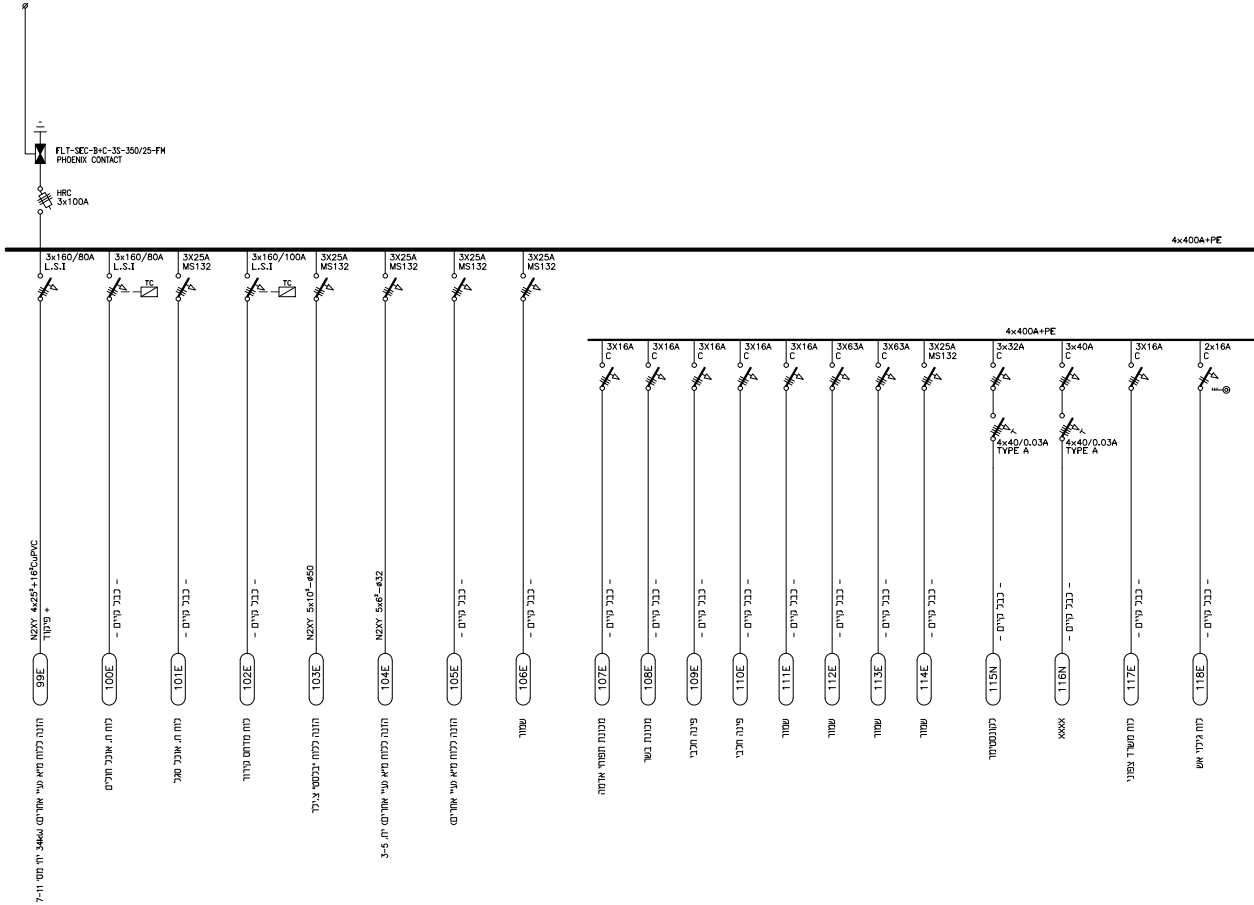
FLT-SEC-B+C-3S-350/25-FM
PHOENIX CONTACT
HRC
3x100A
4x400A+PE
3x160/80A
L.S.I
3x160/80A
L.S.I
TC
3X25A
MS132
3x160/100A
L.S.I
TC
3X25A
MS132
3X25A
MS132
3X25A
MS132
3X25A
MS132
N2XY 4x25²+16²CuPVC
+ פיקוד
- כבל קיים -
- כבל קיים -
- כבל קיים -
N2XY 5x10²-ø50
N2XY 5x6²-ø32
- כבל קיים -
- כבל קיים -
99E
100E
101E
102E
103E
104E
105E
106E
הזנה ללוח מ"א ע"י אחרים 34kW יח' מס' 7-11
לוח ח. אוכל חולים
לוח ח. אוכל סגל
לוח מדחס קירור
הזנה ללוח יבלסי צ'ילר
הזנה ללוח מ"א ע"י אחרים יח' 3-5
הזנה ללוח מ"א ע"י אחרים
שמור
4x400A+PE
3X16A
C
3X16A
C
3X16A
C
3X16A
C
3X16A
C
3X63A
C
3X63A
C
3X25A
MS132
3x32A
C
4x40/0.03A
TYPE A
3x40A
C
4x40/0.03A
TYPE A
3X16A
C
2x16A
C
- כבל קיים -
107E
108E
109E
110E
111E
112E
113E
114E
115N
116N
117E
118E
מכונת תפזור אדמה
מכונת בשר
פינה חלבי
פינה חלבי
שמור
שמור
שמור
שמור
לקונסטימר
XXXX
לוח משרד צפוני
לוח גילוי אש

תפקיד תאריך	מזמין	מנהפ	אדריכל	מ״א	קונסט׳	אינסט׳					

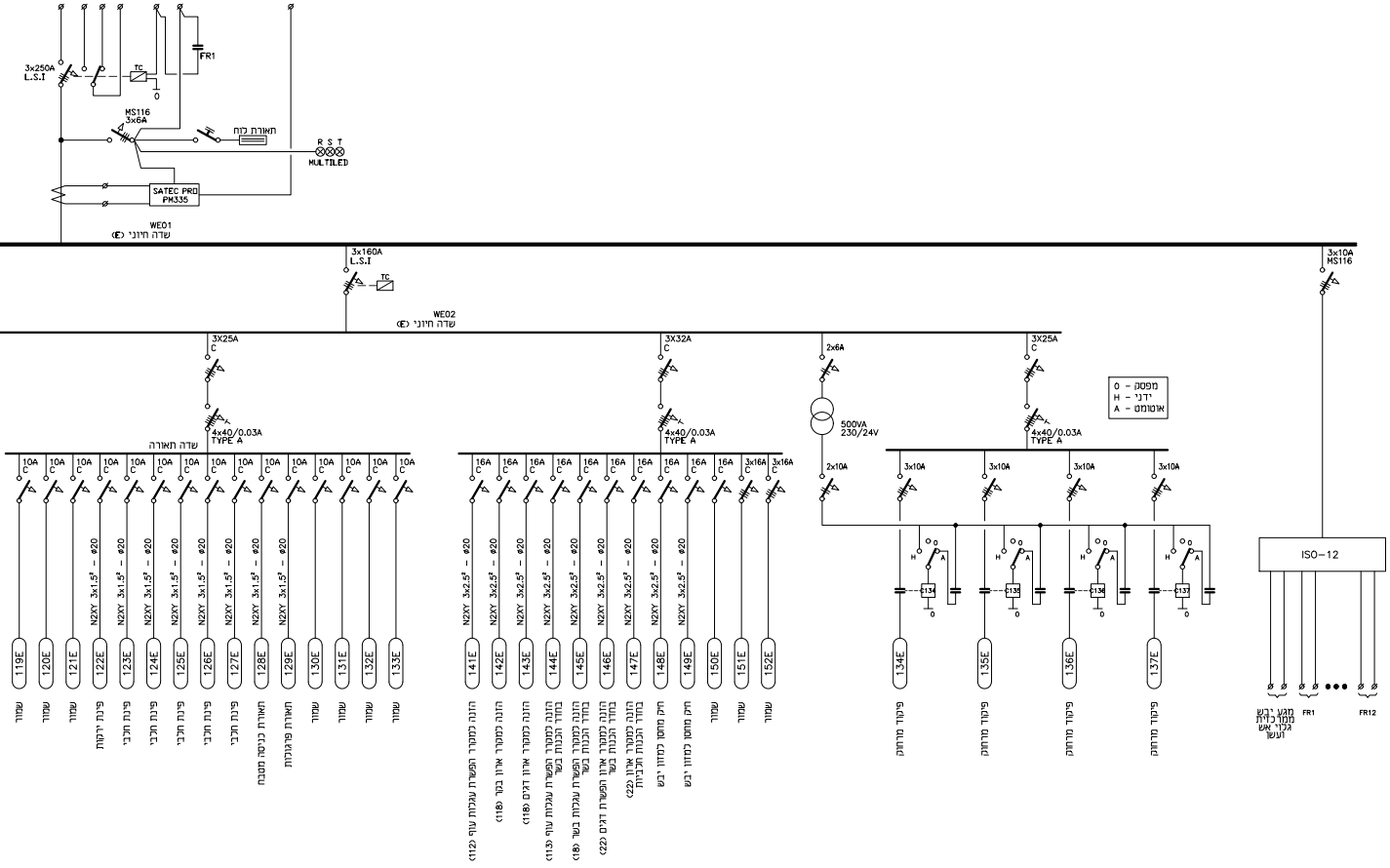
3x250A
L.S.I
TC
0
FR1
MS116
3x6A
תאורת לוח
R S T
MULTILED
SATEC PRO
PM335
WE01
שדה חיוני (E)
3x160A
L.S.I
TC
WE02
שדה חיוני (E)
3x10A
MS116
3X25A
C
4x40/0.03A
TYPE A
שדה תאורה
10A
C
N2XY 3x1.5² – ø20
119E
120E
121E
122E
123E
124E
125E
126E
127E
128E
129E
130E
131E
132E
133E
שמור
פינת ירקות
פינת חלבי
תאורת כניסה מטבח
תאורת פרגולות
3X32A
C
16A
C
3x16A
C
N2XY 3x2.5² – ø20
141E
142E
143E
144E
145E
146E
147E
148E
149E
150E
151E
152E
הזנה למקרר הפשרת עגלות עוף (112)
הזנה למקרר ארון בקר (118)
הזנה למקרר ארון דגים (118)
הזנה למקרר הפשרת עגלות עוף בחדר הכנות בשר (113)
הזנה למקרר הפשרת עגלות בשר בחדר הכנות בשר (18)
הזנה למקרר ארון הפשרת דגים בחדר הכנות בשר (22)
הזנה למקרר ארון בחדר הכנות חלביות (22)
חיק מחסן למזון יבש
2x6A
500VA
230/24V
2x10A
3x10A
0 – מפסק
H – ידני
A – אוטומט
H
A
0
C134
C135
C136
C137
134E
135E
136E
137E
פיקוד מרחוק
ISO–12
מגע יבש ממרכזית גלוי אש ועשן
FR1
FR12

תיקון בוצע ע״י	תיאור התיקון	תאריך	מהדורה

ג.ב. מהנדסים יועצים בע״מ
תכנון מערכות חשמל, תאורה ותקשורת
טל׳ : 03-5789499, פקס : 03-5789498, office@gbeng.co.il
בני ברק 51202, רחוב ברוך הירש 30

הוכן עבור :
המרכז לבריאות הנפש ב״ש

שיפוץ מטבח מרכזי

תרשים לוח חשמל

△ לעיון
● למכרז
☐ לביצוע

מספר פרוייקט :
2315

מספר הגליון :
2

ק.מ. :

תוכנן ע״י :
דורון אברהם

שורטט ע״י :
דותן ח.

אושר ע״י :
דורון אברהם

שם קובץ :
2315-2

מידות גליון :
300x60 ס״מ

תאריך :
18.06.2024

רשימת ציוד חדש

23/09/2024

הפרויקט: מרכז לבריאות הנפש - באר שבע

10262RMK

המטבח: שיפוץ מטבח מרכזי

רשימת ציוד רחבה

מספר בתכנית	תאור הפריט	כמות בתכנית	מידות אורך (ס"מ)	רוחב (ס"מ)	גובה (ס"מ)	שטח (מ"ר)	חשמל ק"ו	כ"ס	פזות	חיוני	מקומי	פיקוד שבת מרכזי	קר	מי רשת חם	קר	מים מטופלים ליטר /שעה	קר	ניקוז	יחידת קירור מובנה	מרחק	מרכזי	הערות
100	עגלת מסתלים 36 תבניות 1/1 גסטרו	21	62	70	175																	
101	מיכל פלסטי 70 ליטר על עגלה	7	68	46	80																	
102	חדר קירור - כללי	1	1	1	260	8.2		1	3	X		X						2"		X		לפי יועץ קירור/מ"א
102A	חדר קירור - מוכן	1	1	1	260	8.2		1	3	X		X						2"		X		לפי יועץ קירור/מ"א
102B	חדר קירור - סלטים מוכנים	1	1	1	260	8.1		1	3	X		X						2"		X		לפי יועץ קירור/מ"א
102C	חדר קירור - בשרי מוכן	1	1	1	260	8.2		1	3	X		X						2"		X		לפי יועץ קירור/מ"א
103	חדר קירור משב	1	1	1	260	6.3			3	X		X						2"		X		לפי יועץ קירור/מ"א
106	עגלת עבודה - 3 מדפים	3	82	55	100																	
107	שולחן כיור	1	200	70	90								1/2"	1/2"				2"				
108	ברז לכיור עבודה קטן	1											1/2"	1/2"								
109	משטח עבודה	1	200	70	90																	
112	מקרר עגלות חד-רוחבי	1	90	106	225			0.5	1	X									X			
113	מקרר הפשרת עגלות חד-רוחבי	1	90	105	225		1.8	0.5	1	X									X			
114	שולחן כיור	1	210	70	90								1/2"	1/2"				8"/4"				
115	שולחן כיור	1	200	70	90								1/2"	1/2"				8"/4"				
116	ברז שולחני עם פיה מסתובבת לכיור עבודה	3											1/2"									
117	שולחן כיור	1	270	70	90								1/2"	1/2"				8"/4"				
118	מקרר ארון 700 ליטר	3	71	80	210			0.3	1	X									X			
119	שולחן אוכל מלבני ל-6 סועדים	1	180	80	75																	
120	מטחנת בשר מקוררת 500 ק"ג/שעה	2	37	65	56		2.2		3													ק"ג/שעה 500
KP3	כונית פלסטית 4 מדפים		2211	45	180																	
KN3	כונית 4 מדפים לאחסנה יבשה		1740	60	180																	
PG8	פגוש הגנה דו-קומתי על קיר		2139	1.5	10																	
	סה"כ						6.2															

24/08/2023

הפרויקט: מרכז לבריאות הנפש - באר שבע

10262RMK

המטבח: שיפוץ מטבח מרכזי

רשימת ציוד קבוע במבנה

מספר בתכנית	תאור הפריט	כמות בתכנית	מידות אורך (ס"מ)	רוחב (ס"מ)	גובה (ס"מ)	ניקוז	הערות
5	תעלה - עם סבכה - למחסום רצפה	1	30	30	15	8"/4"	

מקרא חשמל

- שקע חד-פזי
- שקע CEE חד-פזי (כחול)
- שקע אינטרלוק
- שקע תלת-פזי
- קופסת שרות שקעים CEE שקועה בקיר u.k.=125
- יציאה חד-פזית מקיר
- יציאה תלת-פזית מקיר
- יציאה חד-פזית מרצפה
- יציאה תלת-פזית מרצפה
- מפסק חד-פזי
- מפסק תלת-פזי
- שקע לטלפון
- חיבור למחשב
- אינטרקום/כריזה
- שקע שרות 10 אמפר
- לוח מפסקים

מערכת החשמל במטבח – הנחיות כלליות

- כל השקעים באזורי העבודה במטבח יהיו מוגני מים לפי תקן IP-65 ויקבעו בקיר בצורה שקועה.
- שקעים המותקנים מאחורי דלפק – מתחת לגובה המשטח – יותקנו כך שלא יבלטו מתחום הקיר.
- באזורים יבשים ניתן להתקין שקעים חד-פאזים רגילים – לפי תכנון.
- כל השקעים יסופקו עם תקעים.
- כל הצנרת תהיה מוסתרת ברצפה, בתקרה או בקירות.
- כל הרכיבים מותאמים ל-230/400 וולט ומוגני-מים.
- כל השקעים יהיו בגובה 125+ ס"מ – אלא אם צוין במפורש אחרת.
- כל המפסקים יהיו בגובה 160+ ס"מ, אלא אם צוין אחרת.
- כל מפסק יסומן בשילוט ברור ובולט, המציין את המכשיר אליו הוא מחובר.
- ככל לחיבור שיר יהיה מטיפוס "נאופרן רך" – יש להשאיר "זנב" באורך 200 ס"מ.
- הארקה: כל הציוד שאינו נייד יחובר לפס השוואת פוטנציאלים.
- תאורת המיבדים תחובר לתאורת החדר.

להנחיות מלאות – ראה מסמך נחשון "הנחיות כלליות לבניה 33-WI"

ציוד חדש
ציוד קיים

חיבורים סופיים יקבעו ע"י ספק הציוד לאחר שייבחר

הנחיות כלליות לחיבורי אספקות במטבחים

- תעלות רצפה, כבלים לחשמל ושרוולי צנרת מכל הסוגים יונחו ויחוברו לפני השלמת שכבת מילוי הרצפה
- בשום אופן לא תהיה צנרת גלוה על קירות המטבח; כל מערכות הצנרת יוכנסו לפני ביצוע חיפוי הקירות (כולל גם קופסאות/לוחות/מרכזיות עבורם)
- בפידה ולא ניתן להכניס/להשקיע ציוד בתוך קיר, יבנה מסבכו קיר מיוחד להסתרה
- בתוך שכבת מילוי הרצפה יש להעביר צנרת מטיפוס PAX, בתוך שרוולים, או צנרת עשויה נחושת או פסלב"ם – ללא תפרים וללא הברגות
- לצנרת מטיפוס PAX יש לתכנן ארונות חלוקה – עשויים פלב"מ ושקועים בקיר
- אין לקדם קופסאות ביקורת של מערכת הביוב מתחת לפריטי ציוד במטבח

להנחיות מלאות – ראה מסמך נחשון "הנחיות כלליות לבניה 33-WI"

הקבלן אחראי לבדיקת המידות והתאמתן באתר. עליו לבקר את כל המידות ולהודיע למתכנן על כל טעות או אי-התאמה בטרם ימשך בעבודה. אין למדוד מהתכנית!
Contractor to verify all measurements on-site and to report discrepancies to consultant before proceeding with work. Do not measure from plans.

כל הזכויות שמורות © נחשון תכנון מטבחים בע"מ
אין לעשות שימוש בתכנית או בחלקים ממנה שלא לצרכי עבודה משותפת בפרויקט ולא אישור מראש מחברת נחשון
All Rights Reserved © Nachshon Kitchen Design LTD
No use to be made of this plan or parts of it without written consent from Nachshon KD

FOODSERVICE CONSULTANTS SOCIETY INTERNATIONAL

מס'	השינוי: Amendment	תאריך
4	תוספת מסתנות ומקרר בשר מעובד,פגושים סביב חדרי הקירור,	23.9.24
3	הזזת חדר קירור כללי	18.7.24
2	הוספת חיבורים	6.9.23
1	שינוים לפי הצעת משרד הבריאות	23.8.23

PROJECT : הפרויקט :
המרכז לבריאות הנפש ב"ש

KITCHEN : המטבח :
שיפוץ מטבח מרכזי

SUBJECT : נושא התכנית :
תכנית חשמל

מתכנן אחראי KT CONSULTANT	לביצוע FOR EXECT.	למכרז FOR TENDER	לאישור FOR APRV.	לעיון FOR INFO	
	☐	☐	☒	☐	Status סטטוס
אילן			18.7.24	14.6.23	Date תאריך
טכנאי TECHNICIAN			אורית	אורית	Drawn by שרטט
אורית			אילן	אילן	Aprvd. by אישר
					Checked by ביקר

מקצוע DISCIPLINE	המטבח KITCHEN	הנושא SUBJECT	מהדורה כללית GENERAL REVISION NO.	מהדורה למנשא SUBJECT REVISION NO.
KT	RMK-03		4	

SCALE: 1:50 קנ"מ: | SIZE: × מידות גליון: | FILE: 10262rmk.dwg קובץ: | ORIG. DATE: 14.6.23 תאריך מקור:

Nachshon נחשון
Kitchen Design תכנון מטבחים
Kibbutz Nachshon M.P. Shimshon 99760 קיבוץ נחשון, ד.נ. שמשון, מיקוד
Fax: 08-921-4508 פקס: Phone: 08-927-8800 טלפון:
www.nachshon.co.il nachshon@nffc.co.il

חשמל

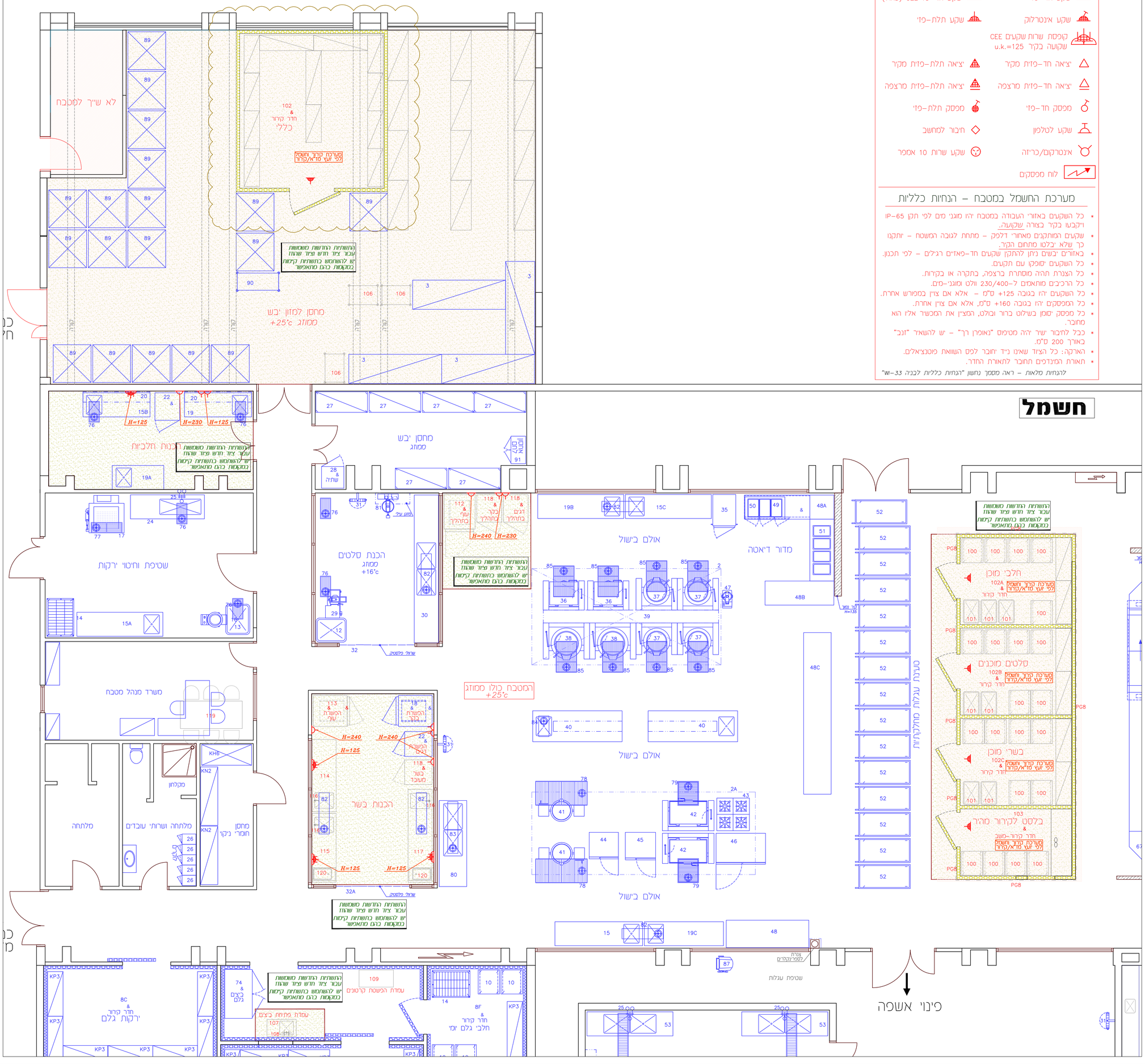

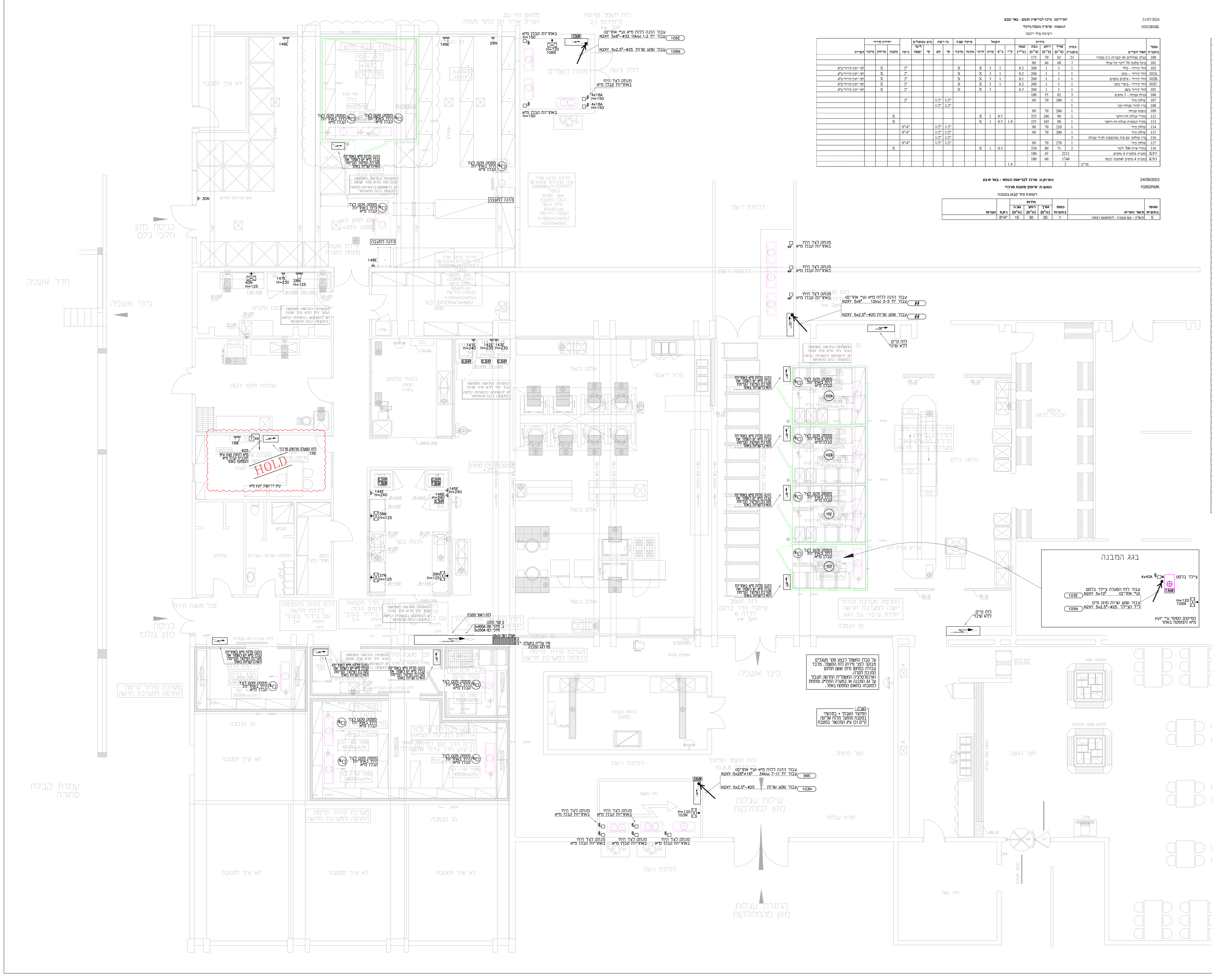

תפקיד / תאריך	מזמין	מנהי"פ	אדריכל	מ"א	קונסט'	אינסט'					

מקרא:

- נקודת חיבור קיר או בחלל התקרה 16A — H=90
- נקודת חיבור קיר תלת פאזית — H=90
- נקי תקשורת בקופסה מוגנת מים, חלל התקרה או על הקיר (תקשורת אחודה), כל נקי בצינור נפרד. — H=180
- מפסק זרם פקט מוגן מים ו-U.V. מותקן על הקיר\ בחלל התקרה — U.K=125
- מפסק פקט תלת פאזי מוגן מים ו-UV המותקן על גבי עמודון מגולוון בגובה 1 מטר.

קופסת שקעים מוגנת מים ו-UV מותקנת על הקיראו חצי שקועה עם אביזרים כמפורט ברמת אטימות IP55, כדוגמת דגם D25 מתוצרת ע.ד.א פלסט

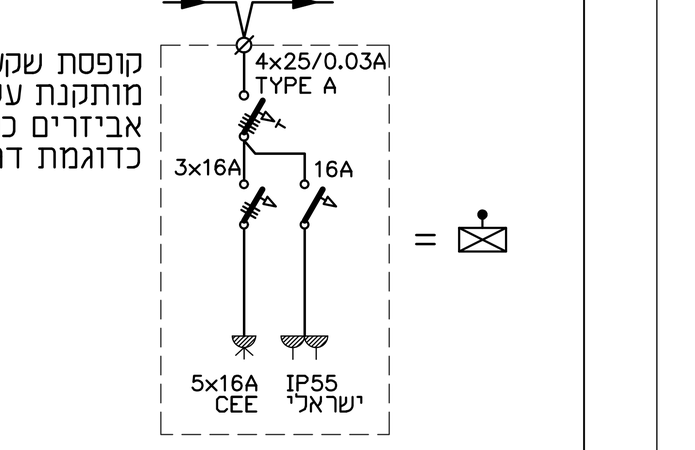

21/07/2024 הפרויקט: מרכז לבריאות הנפש - באר שבע

10262RMK המטבח: שיפוץ מטבח מרכזי

רשימת ציוד רחבה

מספר בתכנית	תאור הפריט	כמות בתכנית	מידות: אורך (ס"מ)	רוחב (ס"מ)	גובה (ס"מ)	שטח (מ"ר)	חשמל: ק"ו	כ"ס	פזות	חיתי	פיקוד שבת: מקומי	מרכזי	מי רשת: קר	חם	מים מטופלים: קר	ליטר/שעה	ניקוז	יחידת קירור: מובנה	מרוחק	מרכזי	הערות
100	עגלת מסלולים 36 תבניות 1/1 גסטרו	21	62	70	175																
101	מיכל פלסטי 70 ליטר על עגלה	7	68	46	80																
102	חדר קירור - כללי	1	1	1	260	8.2		1	3	X		X					2"		X		לפי יועץ קירור/מ"א
102A	חדר קירור - מוכן	1	1	1	260	8.2		1	3	X		X					2"		X		לפי יועץ קירור/מ"א
102B	חדר קירור - סלטים מוכנים	1	1	1	260	8.1		1	3	X		X					2"		X		לפי יועץ קירור/מ"א
102C	חדר קירור - בשרי מוכן	1	1	1	260	8.2		1	3	X		X					2"		X		לפי יועץ קירור/מ"א
103	חדר קירור משב	1	1	1	260	6.3			3	X		X					2"		X		לפי יועץ קירור/מ"א
106	עגלת עבודה - 3 מדפים	3	82	55	100																
107	שולחן כיור	1	200	70	90								1/2"	1/2"			2"				
108	ברז לכיור עבודה קטן	1											1/2"	1/2"							
109	משטח עבודה	1	200	70	90																
112	מקרר עגלות חד-רחבי	1	90	106	225			0.5	1	X								X			
113	מקרר הפשרת עגלות חד-רחבי	1	90	105	225		1.8	0.5	1	X								X			
114	שולחן כיור	1	210	70	90								1/2"	1/2"			8"/4"				
115	שולחן כיור	1	200	70	90								1/2"	1/2"			8"/4"				
116	ברז שולחני עם פיה מסתובבת לכיור עבודה	3											1/2"	1/2"							
117	שולחן כיור	1	270	70	90								1/2"	1/2"			8"/4"				
118	מקרר ארון 700 ליטר	2	71	80	210			0.3	1	X								X			
KP3	כתנית פלסטית 4 מדפים		2211	45	180																
KN3	כתנית 4 מדפים לאחסנה יבשה		1740	60	180																
	סה"כ:						1.8														

24/08/2023 הפרויקט: מרכז לבריאות הנפש - באר שבע

10262RMK המטבח: שיפוץ מטבח מרכזי

רשימת ציוד קבוע במבנה

מספר בתכנית	תאור הפריט	כמות בתכנית	מידות: אורך (ס"מ)	רוחב (ס"מ)	גובה (ס"מ)	ניקוז	הערות
5	תעלה - עם סבכה - למחסום רצפה	1	30	30	15	8"/4"	

21/07/2024 הפרויקט: מרכז לבריאות הנפש - באר שבע

10262xst המטבח: ציוד קיים

רשימת ציוד רחבה

מספר בתכנית	תאור הפריט	כמות בתכנית	מידות: אורך (ס"מ)	רוחב (ס"מ)	גובה (ס"מ)	שטח (מ"ר)	חשמל: ק"ו	כ"ס	פזות	חיתי	מי רשת: קר	חם	מים מטופלים: קר	ליטר/שעה	ניקוז	גז: צינור	לחץ	ק"ק/שעה	יחידת קירור: מובנה	מרוחק	מרכזי
2	מנדף דו-צדדי עם הסכן באויר	1	550	280	60				1												
2A	מנדף דו-צדדי עם הסכן באויר	1	650	240	60				1												
3	כוננית פלדה_קיים	4	270	85	4																
8C	חדר קירור	1	1	1	260	13		1	3	X					2"					X	
8F	חדר קירור	1	1	1	260	7.8		1	3	X					2"					X	
10	עגלת מסלולים 36 תבניות 1/1 גסטרו	4	62	70	175																
12	עגלת אמבט גבוהה	2	88	68	88																
13	עגלת אמבט נמוכה	1	88	68	54																
14	עגלת כלוב לאחסון	2	110	78	179																
15	שולחן כיור	1	200	70	90						1/2"	1/2"			8"/4"						
15A	שולחן כיור 250/70	1	250	70	90						1/2"	1/2"			8"/4"						
15B	שולחן כיור	1	195	70	90						1/2"	1/2"			8"/4"						
15C	שולחן כיור 250/70	1	250	70	90						1/2"	1/2"			8"/4"						
16	מכונת קילוף ירקות 35 ק"ג	1	55	85	105		1.3		3		1/2"				8"/4"						
17	מכונה מתהפכת 300 ליטר לשטיפת ירקות	1	112	109	103		1		3		1"				8"/4"						
18	מקרר הפשרת עגלות חד-רוחבי	1	90	105	225		1.8	0.5	1	X									X		
19	שולחן כיור	1	195	70	90						1/2"	1/2"			8"/4"						
19A	שולחן כיור 150/70	1	150	70	90						1/2"	1/2"			8"/4"						
19B	שולחן כיור 250/70	1	250	70	90						1/2"	1/2"			8"/4"						
19C	שולחן כיור	1	230	70	90						1/2"	1/2"			8"/4"						
20	מדף עילון	2	195	30	5																
22	מקרר ארון 700 ליטר	2	71	80	210			0.3	1	X									X		
24	שולחן כיור ענק 215/70	1	1	1	90																
	כיור	1	45	55	20						1/2"	1/2"			8"/4"						
25	סוללה עם מתז עילון על שולחן	4	18	35	110						1/2"	1/2"									
26	ארון מלתחה 2 תאים	5	30	40	180																
27	כוננית ניידת 60\150	6	150	60	180																
28	מקרר בקבוקים חד-רוחבי	1	65	63	200			0.4	1	X									X		
29	קוצץ ירקות תפוקה גבוהה - על מעמד	1	83	42	44		2		3												
30	שולחן שני כיורים 430/70	1	430	70	90						1/2"	1/2"			8"/4"						
31	גלגלון עם צנור נשלף 10 מטר ואקדח התזה	4	9	42	45						3/4"										
34A	שולחן שני כיורים 210/70	1	210	70	90						1/2"	1/2"			8"/4"						
35	ארון חימום נייד 36 תבניות	2	77	93	180		3		1												
36	מחבת מתהפך 70 ליטר	2	120	85	60		12		3		3/4"	3/4"			8"/4"						
37	סיר מתהפך 100 ליטר	4	120	95	60		18		3		1/2"	1/2"	1/2"		8"/4"						
38	סיר מתהפך 150 ליטר	2	135	105	60		22		3		1/2"	1/2"	1/2"		8"/4"						
39	מעמד לקו בישול מודולרי	1	520	40	60																
40	שולחן כיור	2	260	90	90						1/2"	1/2"			8"/4"						
41	סיר בישול מתהפך חשמלי/קיטור 150 ליטר (מקובע	2	135	65	100		21		3		3/4"	3/4"	1/2"		8"/4"						
42	מחבת מתהפך 150 ליטר 120/90	2	120	92	60		21		3		3/4"	3/4"			8"/4"						
43	כיריים גז 4 להבות	1	70	70	25											3/4"	100	28000			
44	קומביסטימר 10 תבניות 1/1 גסטרו	1	85	77	102		19		3				3/4"	25	2"						
45	קומביסטימר 20 תבניות 1/1 גסטרו	1	88	80	178		37		3				3/4"	50	2"						
46	קומביסטימר 10 תבניות 2/1 גסטרו 144/90	1	144	90	102		37		3				3/4"	40	2"						
47	מעבד 11 ליטר למזון רך ונוזלי	1	28	52	67		2.6		3												
48	משטח עבודה 240/80	1	240	80	90																
48A	משטח עבודה 70/70	1	70	70	90																
48B	משטח עבודה200/70	1	200	70	90																
48C	משטח עבודה 470/80	1	470	80	90																
49	מקרר דלפק	1	190	65	85			0.3	1	X					2"				X		
50	אגן חימום דרופ-אין 3 גסטרו	1	116	65	30		3		3						2"						
51	דלפק בן מרי חם 4 גסטרו 180/70	1	180	70	85		4.5		3												
52	עגלה לטרמופורטים 150/70	15	150	70	143																
53	שולחן 2 כיורים 250/70	2	250	70	90						1/2"	1/2"			8"/4"						
54	מתקן השרייה חשמלי למארז אחד	1	127	74	213		10		3				3/4"		8"/4"						
55	פגודה חמה 8 גסטרו	1	200	200	175		11		3												
56	פגודה קרה 8 גסטרו	1	200	200	175			1	1	X					2"				X		
57	דלפק הגשה חם 5 גסטרו	1	200	75	85		5.5		3												
58	דלפק עבודה	1	250	70	90																
59	מוביל מגשים	1	620	40	5																
60	דלפק משקאות לשרות עצמי	1	100	75	85										2"						
61	מכונה למים קרים וסודה 400 כוס/שעה	1	40	60	52			0.3	1		1/2"				2"						
62	מגדל מזיגה למים קרים וסודה - 4 ראשים	1	26	12	40																
63	שולחן אוכל מלבני ל-6 סועדים	12	180	80	75																
64	שולחן אוכל מלבני ל-4 סועדים	15	120	80	75																
65	עגלת מסלולים לפינוי מגשים	2	54	70	172																
66	כוננית ניידת 4 מדפים לאחסון תבניות ומגשים	10	130	54	168																
67	מוביל סלים סיבובי	1	814	154	90																
68	מדיח 300 סל/שעה	1	330	80	165		70		3				1"		8"/4"						
69	מדיח 210 סל/שעה	1	245	80	165		62		3				1"		8"/4"						
70	שולחן שני כיורים 210/70	1	210	70	90						1/2"	1/2"			8"/4"						
71	מיכל פלסטי 130 ליטר על עגלה	4	77	55	80																
72	עגלת צלחות 6 טורים	1	97	74	82																
73	עגלת סכו"מ ומגשים דו-צדדית	1	85	55	95																
74	מקרר ארון 1400 ליטר	1	142	80	210			0.5	1	X									X		
75	חדר הקפאה	1	1	1	260	22		1.5	3	X					2"					X	
80	שולחן שני כיורים	1	250	80	90						1/2"	1/2"			8"/4"						
81	מעבד מזון 20 ליטר על מעמד	1	70	60	125		4.5		3												
87	מכונה לשטיפה בלחץ	1	55	92	102		6.4		3		1/2"										
89	משטח אחסון פלסטי	18	100	110	15																
90	עגלת עבודה - 3 מדפים	1	107	55	100																
91	ארון אחסון יבש	1	80	40	190																
KH6	כוננית 4 מדפים לעומס בינוני		145	60	180																
KN2	כוננית 4 מדפים לאחסנה יבשה		340	50	180																
KP3	כוננית פלסטית 4 מדפים		3925	45	180																
	סה"כ:						509							115				28000			

24/08/2023 הפרויקט: מרכז לבריאות הנפש - באר שבע

10262xst המטבח: ציוד קיים

רשימת ציוד קבוע במבנה

מספר בתכנית	תאור הפריט	כמות בתכנית	מידות: אורך (ס"מ)	רוחב (ס"מ)	גובה (ס"מ)	ניקוז	הערות
32	וילון פלסטי שקוף לדלת	1	220	3	200		
32A	וילון פלסטי שקוף לדלת	1	215	3	200		
76	תעלה - עם סבכה - למחסום רצפה	6	60	30	15	8"/4"	
77	תעלה - עם סבכה - למחסום רצפה	1	90	30	15	8"/4"	
78	תעלה - עם סבכה - למחסום רצפה	2	150	70	20	8"/4"	
79	תעלת רצפה עם סבכה	2	60	70	20	8"/4"	
82	תעלה - ללא סבכה - למחסום רצפה	6	120	30	15	8"/4"	
83	תעלה - ללא סבכה - למחסום רצפה	1	150	30	15	8"/4"	
84	תעלה - ללא סבכה - למחסום רצפה	2	60	30	15	8"/4"	
85	תעלה - עם סבכה - למחסום רצפה	8	60	90	20	8"/4"	
86	תעלת רצפה 270/30	2	270	30	15	8"/4"	
88	תעלה - ללא סבכה - למחסום רצפה	2	90	30	15	8"/4"	

הערות מ"א

1. את המיקום הסופי של כל התרמוסטטים ולוחות ההפעלה של יחידות מיזוג האוויר והמפוחים יש לוודא עם יועץ מיזוג האוויר.
2. המיקום הסופי של גופי החימום בחלל התקרה יתואם עם יועץ מיזוג האוויר.
3. ע"ג כל אביזר יותקן שילוט אשר כולל בתוכו את מסי המעגל ושם הלוח המזין.
4. תעלות רשת תחוזקנה בעזרת אביזרים מקצועיים בצורת L (חיזוק בעזרת מוטות הברגה לא יאושר).
5. המיקום המדוייק של תעלות הרשת יקבע בהתאם לחתך טיפוסי עם תיאום מערכות.
6. צנורות שיוצאים מתעלת הרשת אל הנקודות יש לקשור אל התעלה ע"י חבקים פלסטיים בשני מקומות לפחות.
7. על הקבלן לדרוש, לקבל ולהחזיק ברשותו בכל תקופת הביצוע סט תכניות של תיאום מערכות.

הערות כח:

1. העבודה תעשה לפי חוק החשמל ותקנותיו ולפי מפרט ה-08 הבין-משרדי מהדורה אחרונה.
2. אין להשתמש בצנורות בקוטר פחות מ -20⌀.
3. אין להשתמש בצנורות שרשוריים ללא אישור המהנדס.
4. על קבלן החשמל לבצע הסתעפות בקופסא כאשר יש יותר מ-2 כיפופים בצנרת, או כיפוף אחד בצנרת בצורת "S".
5. אין להשתמש באביזרים בהרכבים.
6. ביצוע חיבורים בקופסאות עומק יתבצע במהדקים נפרדים ובקופסה בעומק 61 ס"מ לפחות לפי תקן 145.
7. במידה ותותקן צנרת ברצפה יש לקבל את אישור המהנדס מראש ולבטן את הצנרת לכל אורכה.
8. האביזרים יהיו כדוגמת תוצרת GEWISS מסדרת "SYSTEM" או ש"ע, כל אביזרי ח"ק יהיו ע"י תריס פנימי.
9. צנרת בצבע ירוק שמורה למערכות חשמל בלבד.
10. הצבעים של כל הצנרת יהיו כמתואר לפי מפרט 08 הבין משרדי.
11. על הקבלן לקבל אישור מראש על כל האביזרים וגופי התאורה.
12. יש לבצע איטום בצינורות החשמל והתקשורת בממ"ד נגד חדירת גזים בהתאם לתקנות התגוננות אזרחית
13. על הקבלן להחזיק ברשותו פריסות של האדריכל (התכניות המחייבות). הגבהים והמיקומים הסופיים של האביזרים יקבעו ע"י אדריכל.
14. על קבלן החשמל לתאם את העבודה של חיבור התריסים החשמליים עם קבלן האלומיניום. יש לסיים את העבודה במהדקים נשלפים מאושרים ח"י.
15. כל הכנות התקשורת יסתיימו באביזר עם חוט משיכה שזור, באביזר דמה עם מסתמים.
16. על קבלן החשמל לבצע סקר מעגלים מבוקר לפני פירוק לוח החשמל, מלבד עבודה במחסן מזון ששם תותקן המנכת תקרה.
17. האינסטלציה החשמלית החדשה תעבור על גג המבנה, או במנהרה התתיק הקיימת (מתחת למטבח) בתאום המפקח באתר.
18. הפיקוד השבתי + במכשיר במטבח מופעל מלוח שליטה קיים וכן ע"ג המכשור במטבח.
19. על קבלן החשמל לדרוש לקבל ולהחזיק תוכנית חשמל ומקבעים של יועץ המטבחים.

מהדורה	תאריך	תיאור התיקון	תיקון בוצע ע"י
1	01.08.2024	עדכון רקע מ"א ונחשון	טל א.

ג.ב. מהנדסים יועצים בע"מ
תכנון מערכות חשמל, תאורה ותקשורת
טל': 03-5789499, פקס: 03-5789498, office@gbeng.co.il
בני ברק 51202, רחוב ברוך הירש 30

הוכן עבור: המרכז לבריאות הנפש ב"ש

שיפוץ מטבח מרכזי

כח מיזוג אוויר ותעלות רשת

לעיון / למכרז / לביצוע	
תוכנן ע"י:	דורון אברהם
שורטט ע"י:	טל א.
אושר ע"י:	דורון אברהם
שם קובץ:	2315-1
מידות גליון:	150x90 ס"מ
תאריך:	18.06.2024
מספר פרוייקט:	2315
מספר הגליון:	1
ק.מ.:	1:50

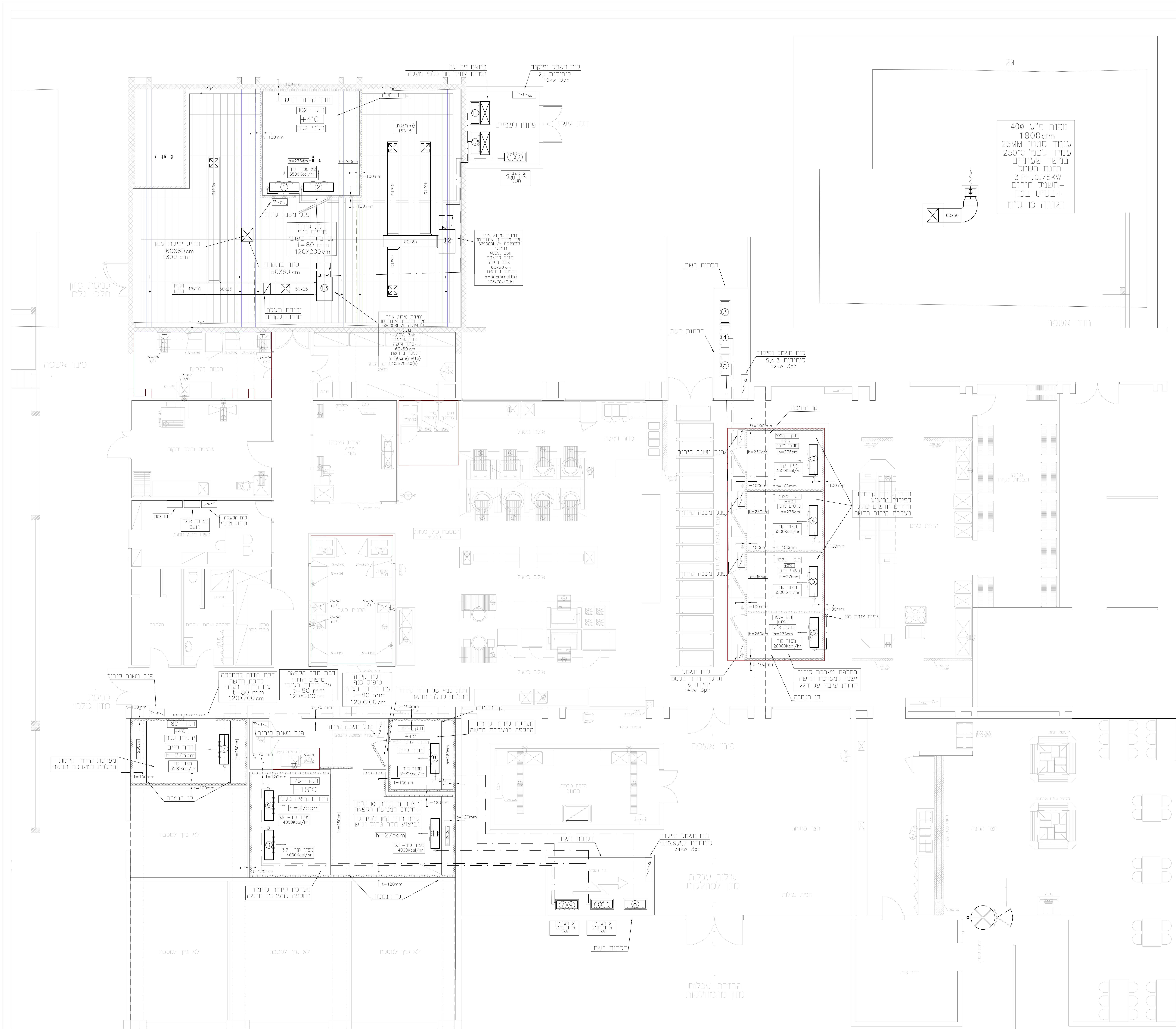

לוח תפוצה ועדכון											
מקצוע	מנהל הפרויקט	אדריכל	קונסטרוקציה	חשמל	אינסטלציה	מזמין	מטבחים	בטיחות	אקוסטיקה	קבלן	מיזוג אויר
מהדורה / שם היועץ / תאריך											מאיר לוסקי
1	00.00.08										

הערות :
–מידות התעלות המופיעות בתוכנית–
הינן נטו למעבר אוויר
–כל תעלות מיזוג האויר תהיינה
מבודדות בבידוד אקוסטי פנימי "1.
–חומרי הבידוד במערכת מיזוג אויר
ובצנרת המים יהיו בלתי דליקים
ויעמדו בדרישות תקן ישראלי ת"י 1001

לביצוע ○	למכרז ○	לעיון ●
		21.04.24

אדריכלות מתאריך:

1	21.04.24	3		5	
2	21.07.24	4		6	

תאור השינוי	סימן	תאריך

שם הפרוייקט:
מרכז בריאות הנפש
באר שבע

שם התוכנית:
תוכנית מטבח מרכזי
מיזוג אויר ואיוורור

מאיר לוסקי מהנדסים בע"מ
תכנון מערכות מיזוג אויר, הסקה, צנרת תעשייתית
מרכז פרימק משרד מס' 28. רח' העצמאות 87. רובע סיטי אשדוד
טל: 08-8686800 פקס: 08-8686801
e-mail: office@lousqui.co.il

תוכנן ע"י	תאריך	קנ"מ
מאיר לוסקי	25.04.24	1:50
שורטט ע"י	נכון ל:	גליון מס'
קטי	19.08.24	5799–01
שם הקובץ	מהדורה	5